D10 set

EMV Demonstrationselektronik

Kurzbeschreibung

Das D10 set wurde für die Demonstration der Produkte der Langer EMV-Technik GmbH entwickelt. Es dient zur Schulung von Distributoren.
Die Demonstrationselektronik ist eine Flachbaugruppe mit verschiedenen Bauelementen. Diese erzeugen hochfrequente Felder an denen die Funktion der Nahfeldsonden der Langer EMV-Technik GmbH demonstriert werden kann. Weiterhin lässt sich die Störwirkung der Generatoren und Feldquellen der Langer EMV-Technik GmbH veranschaulichen.

Lieferumfang

1x D10, Demonstrationselektronik
2x Battery AA
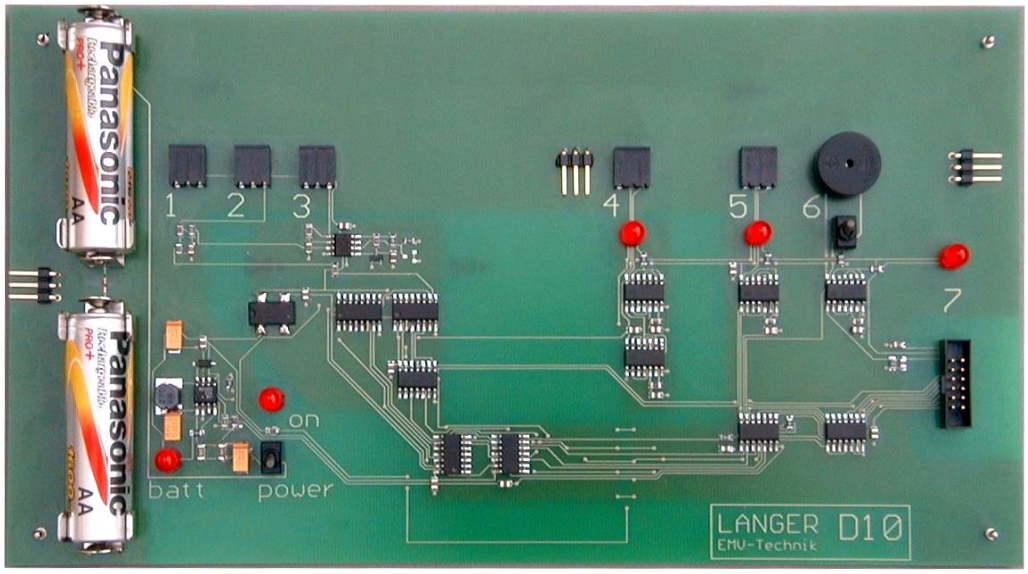
D10